ШУ-П1.2 (шкаф управления ШСАУ АСВ 2-4-2,2-0,45-УХЛ4 по б/з 1527601-1-ПРМ)

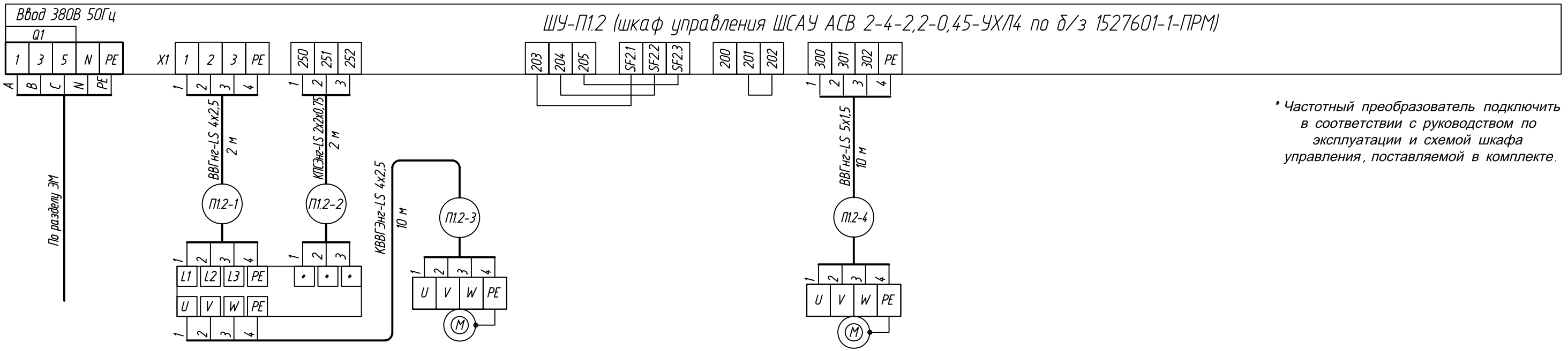

* Частотный преобразователь подключить в соответствии с руководством по эксплуатации и схемой шкафа управления, поставляемой в комплекте.

	П1.2-ПЧ	П1.2		П1.2-Н1
Ввод питания	Преобразователь частоты	Приточный вентилятор		Циркуляционный насос

ШУ-П2 (шкаф управления ШСАУ АСВ 2-3-0,18-0,3-УХЛ4 по б/з 1527602-ПРМ)

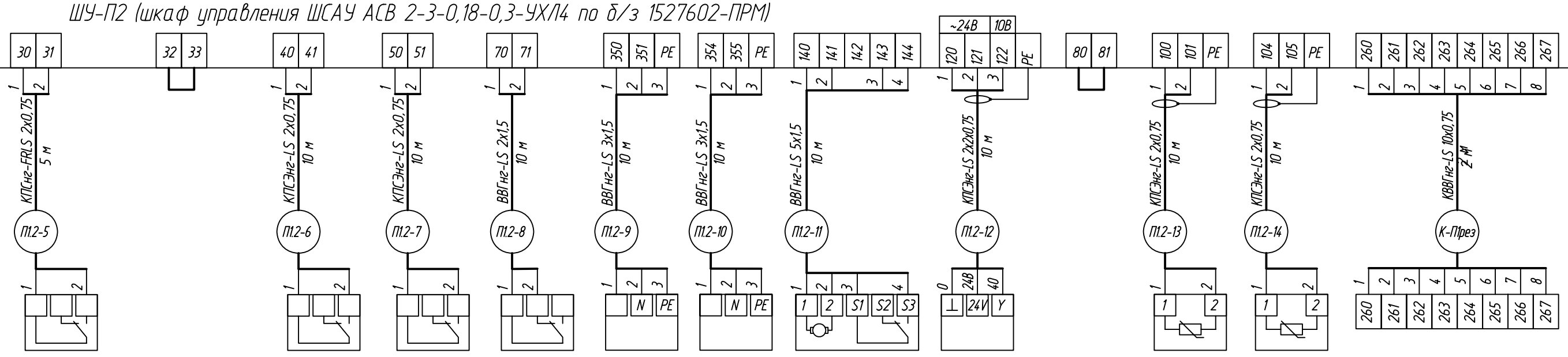

		П1.2-PD1	П1.2-PD2	П1.2-TS1	П1.2-Y1	П1.2-Y1	П1.2-Y1	П1.2-Y2		П1.2-TE1	П1.2-TE2	
Сигнал на отключение при пожаре	Кнопка аварийной остановки (подключить при необходимости)	Реле перепада на фильтре притока 1	Реле перепада на приточном вентиляторе	Термостат защиты от замораживания	Прогрев воздушного клапана	Прогрев привода воздушного клапана	Привод воздушного клапана П1.2	Электропривод клапана нагревателя П1	Блокировка от внешней САУ	Датчик темп. приточного воздуха	Датчик температуры обр. воды	Взаиморезервирование с ШУ-П1.1

Позиц. обознач.	Наименование	Кол.	Примечания
	Кабель ВВГнг-LS 4х2,5	2	
	Кабель ВВГнг-LS 3х1,5	20	
	Кабель ВВГнг-LS 2х1,5	10	
	Кабель ВВГнг-LS 5х1,5	40	
	Кабель КВВГЭнг-LS 4х2,5	10	
	Кабель КПСЭнг-LS 1х2х0,75	47	
	Кабель КПСЭнг-LS 2х2х0,75	12	
	Кабель КПСнг-FRLS 2х0,75	5	

Изм.	Кол.уч.	Лист	N док.	Подпись	Дата
Разраб.		Заболотнов			
Проверил		Стариков			
Н.контр.		Лядов			

РНФ 14-29-00172-1-АОВ

Здание с испытательным стендом по адресу: г.Пермь, ул. Академика Королева, 1

Здание с испытательным стендом	Стадия	Лист	Листов
	Р	6	

Схема электрическая внешних подключений. Шкаф управления ШУ-П1.2.

ИМСС УрО РАН

Взаим.инв. № | Подпись и дата | Инв. №

Формат А3